マグフィット® IP A1シリーズ

インプラント適合品番
- アストラテックインプラント：Micro Threod 4.0ST／4.5ST／5.0ST
  ※オッセオスピード 3.5S、4.0Sには適合しません。

仕様

基本性能

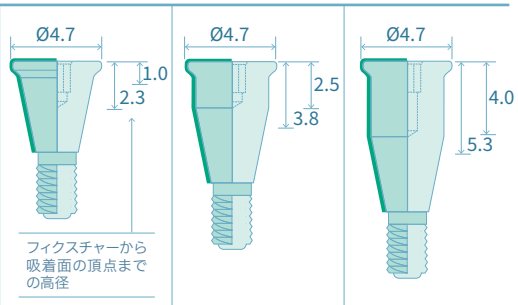

キーパ(mm)	Sタイプ	Mタイプ	Lタイプ
磁石構造体			
フラット DXFL	AFDS	AFDM	AFDL
吸引力	750 gf		
SX SXFL	AFXS	AFXM	AFXL
吸引力	550 gf		

※ フィクスチャーから吸着面の頂点までの高さの表示について
左の数値 Micro Threod 4.0STに組付時
右の数値 Micro Threod 4.5ST/5.0ST組付時

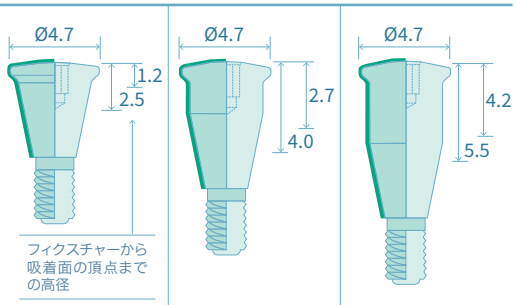

キーパ(mm)	Sタイプ	Mタイプ	Lタイプ
磁石構造体			
ドーム DXD	ADDS	ADDM	ADDL
吸引力	600 gf		

※ フィクスチャーから吸着面の頂点までの高さの表示について
左の数値 Micro Threod 4.0STに組付時
右の数値 Micro Threod 4.5ST/5.0ST組付時

オプション

DXF2L	特長	高吸引力型IP用磁石構造体(フラットタイプ)
	吸引力	900 gf
	サイズ	Ø4.2mm
	高さ	1.3 mm

材質
- キーパスクリュー：AUM20
  但しキーパの表面は耐摩耗性を向上させるためTiNコーティングが施されています。

推奨締付けトルク
- 25～30N･cm

工具
- アストラテックインプラント工具をご使用できます。

医療機器承認番号　マグフィット IP：22300BZX00080000